エーハイム コンパクトオン300NEW/300（水中用）※

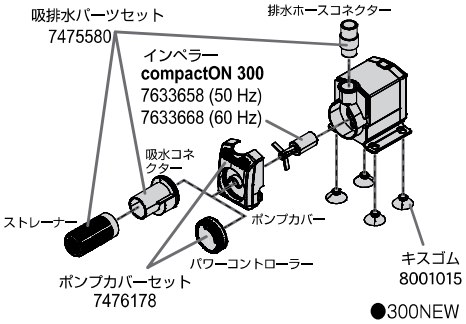

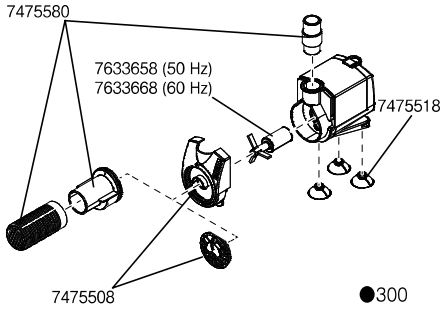

エーハイム コンパクトオン300NEW/300用パーツ

カミハタコード	エーハイムコード	品　　名
721377	7633658	インペラー 50Hz
721378	7633668	インペラー 60Hz
721540	7476178	ポンプカバーセット 300NEW用
721364	7475508	ポンプカバーセット 300用
721522	8001015	キスゴム（4個入）300NEW用
721365	7475518	キスゴム（3個入）300用
721371	7475580	吸排水パーツセット

※ポンプ本体、ポンプカバー、パワーコントローラーは、単体での販売はありません。
※コンパクトポンプ300（終売）のパーツとの互換性はありません。

エーハイム コンパクトオン300NEW/300用アクセサリー

カミハタコード	エーハイムコード	品　　名
720489	4004940	ホース（1mにつき）φ12/16mm
720490	4004949	ホース（3m巻）φ12/16mm
720548	4014100	クリップ付吸着盤（2個入）
720459	4003651	ディフューザー
720748	7275750	シャワーパイプ
720751	7275850	止水栓（2個入）
720530	4009560	インペラーブラシセット

※コンパクトオン300本体は終売です。

エーハイム コンパクトオン600NEW/600（水中用）※

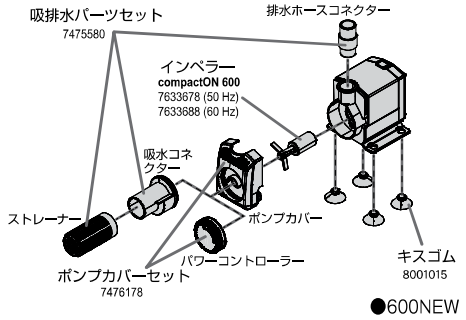

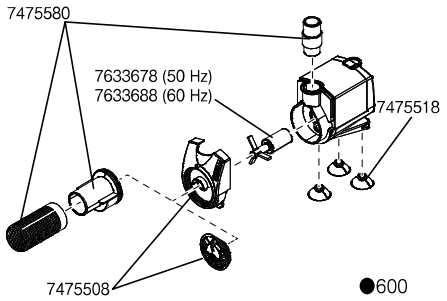

エーハイム コンパクトオン600NEW/600用パーツ

カミハタコード	エーハイムコード	品　　名
721379	7633678	インペラー 50Hz
721380	7633688	インペラー 60Hz
721540	7476178	ポンプカバーセット 600NEW用
721364	7475508	ポンプカバーセット 600用
721522	8001015	キスゴム（4個入）600NEW用
721365	7475518	キスゴム（3個入）600用
721371	7475580	吸排水パーツセット

※ポンプ本体、ポンプカバー、パワーコントローラーは、単体での販売はありません。
※コンパクトポンプ600（終売）のパーツとの互換性はありません。

エーハイム コンパクトオン600NEW/600用アクセサリー

カミハタコード	エーハイムコード	品　　名
720489	4004940	ホース（1mにつき）φ12/16mm
720490	4004949	ホース（3m巻）φ12/16mm
720548	4014100	クリップ付吸着盤（2個入）
720459	4003651	ディフューザー
720748	7275750	シャワーパイプ
720751	7275850	止水栓（2個入）
720530	4009560	インペラーブラシセット

※コンパクトオン600本体は終売です。